令和元年度　佐渡市総合スポーツ大会（ソフトテニス大会）
高校・一般男子の部

R1.7.7

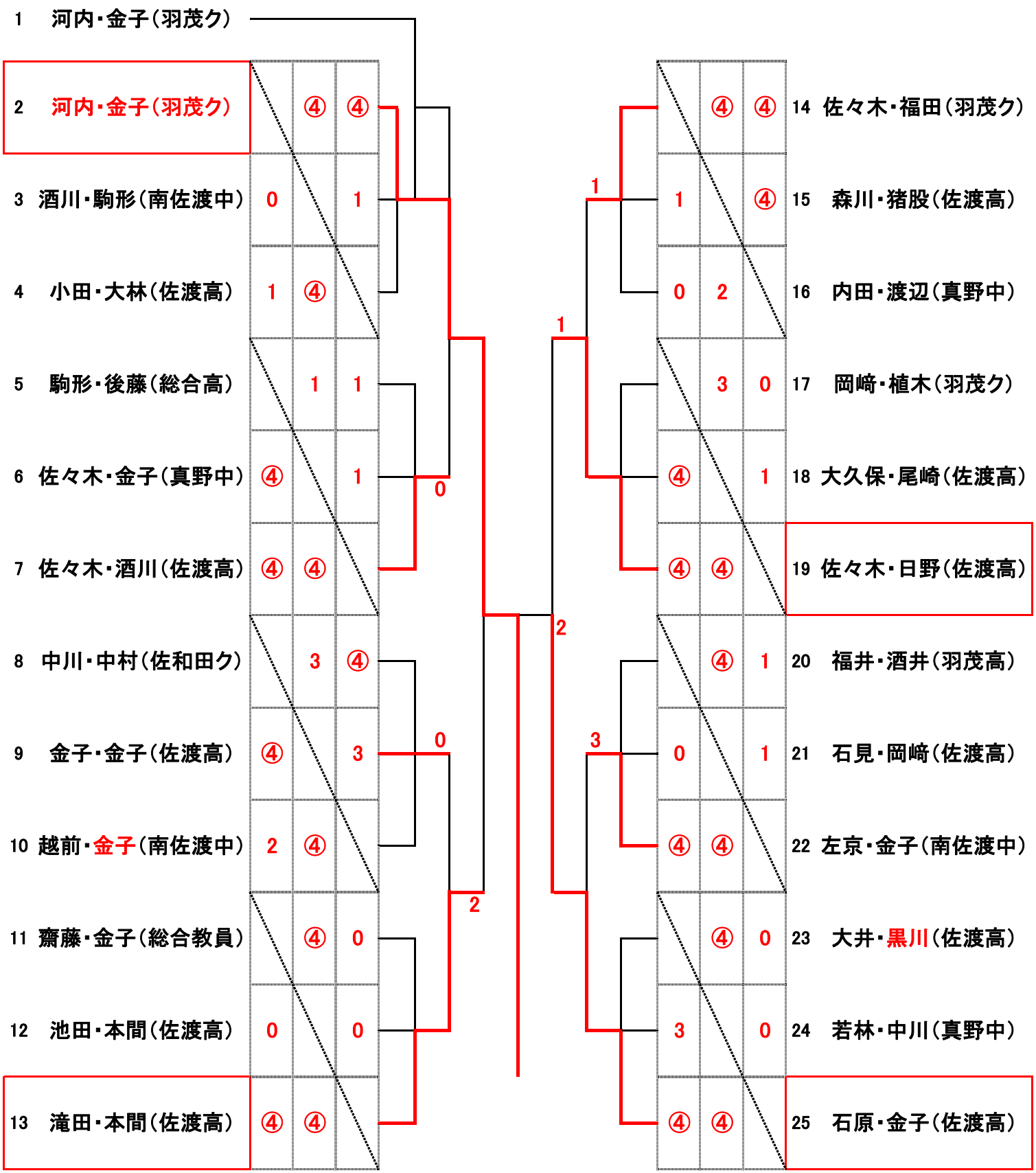

令和元年度　佐渡市総合スポーツ大会
ソフトテニス大会（高校・一般女子の部）

Ｒ１・７・７

1	本多･菊池(佐渡高)		④	④
2	金岡･藤井(佐渡高)	0		1
3	山本･渡部(羽茂高)	2	④	
4	須田･磯部(総合高)		3	0
5	一色･藤井(佐渡高)	④		1
6	後藤･末武(佐渡高)	④	④	
7	佐々木･祝(佐渡高)		④	④
8	須田･中川(総合高)	1		1
9	中川･池野(羽茂ク)	3	④	

0

1

第13回　佐渡市総合スポーツ大会ソフトテニス大会

R1. 7. 13

＜中学生男子の部＞

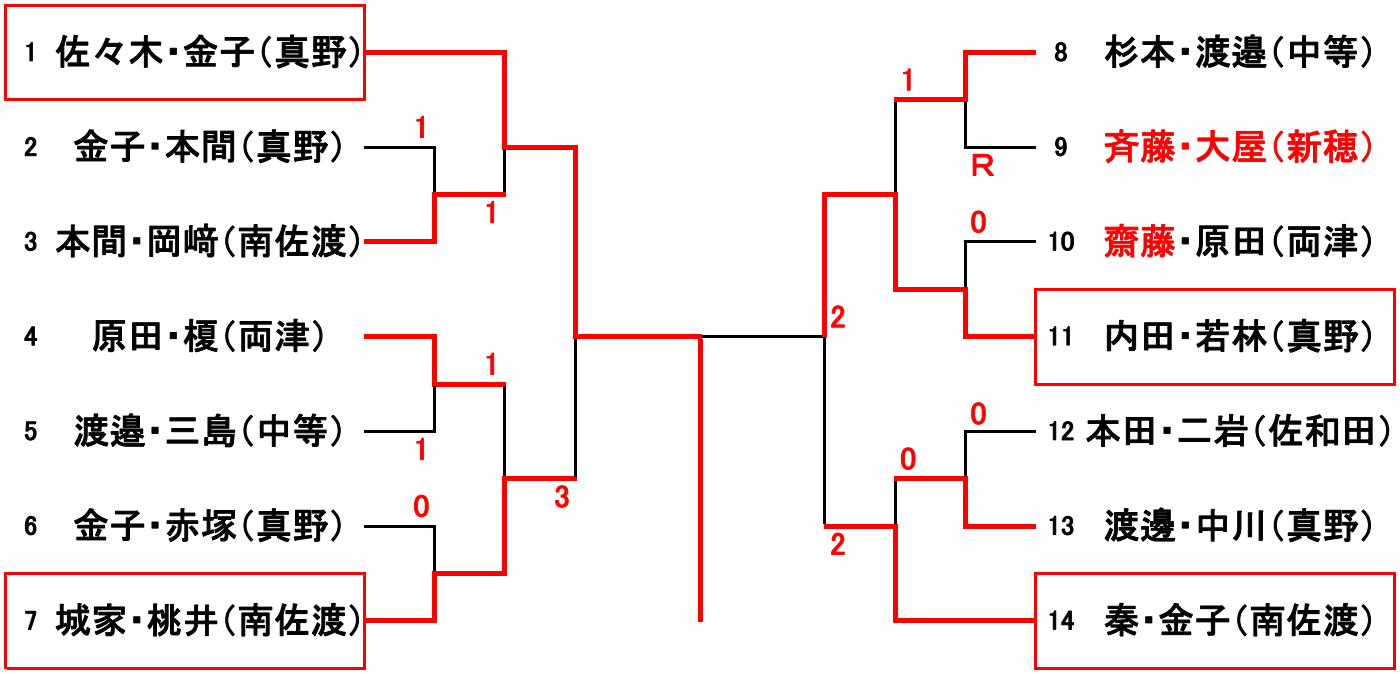

＜中学1年男子の部＞

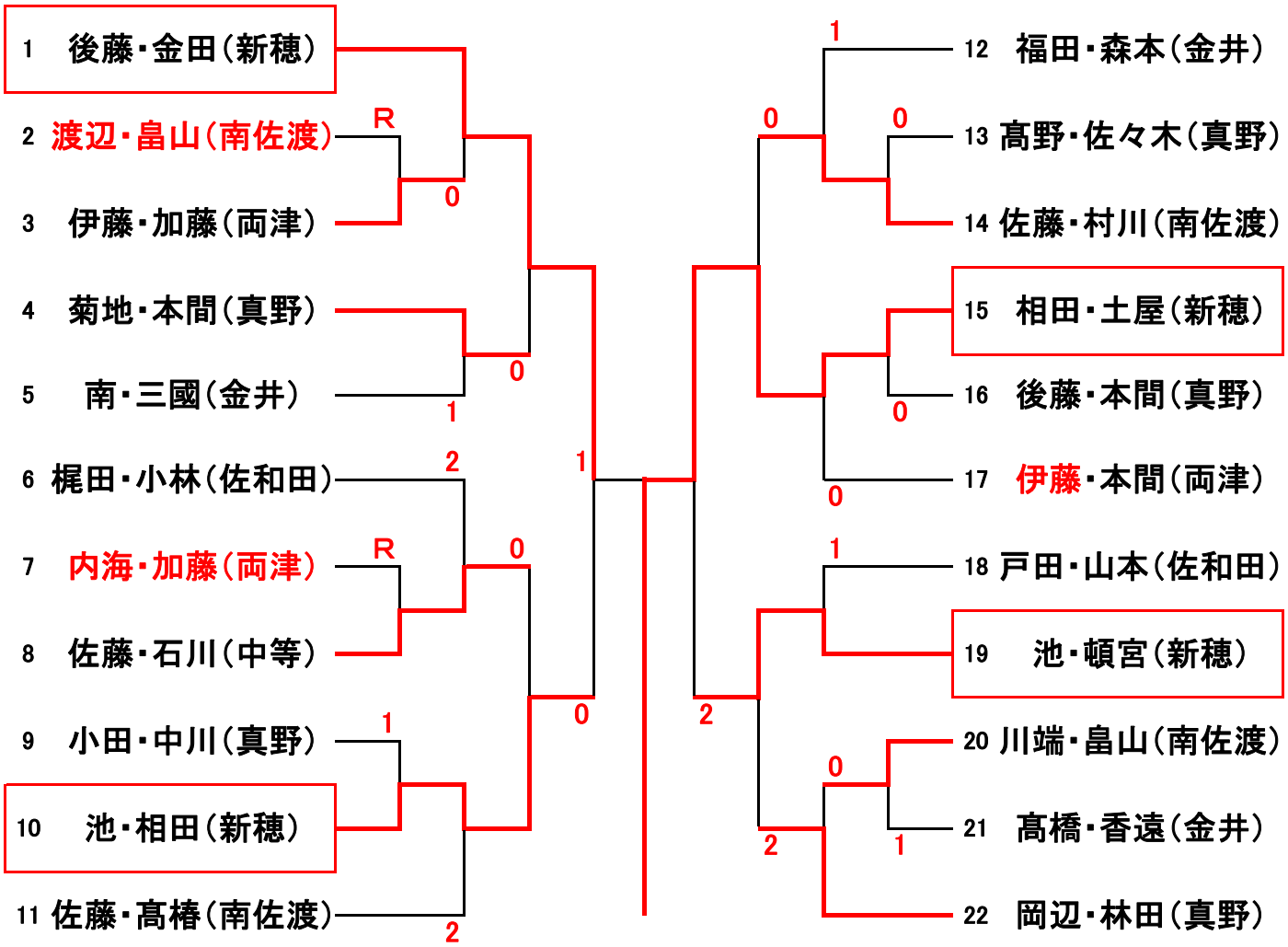

第13回　佐渡市総合スポーツ大会ソフトテニス大会

R1.7.13

＜中学生女子の部＞

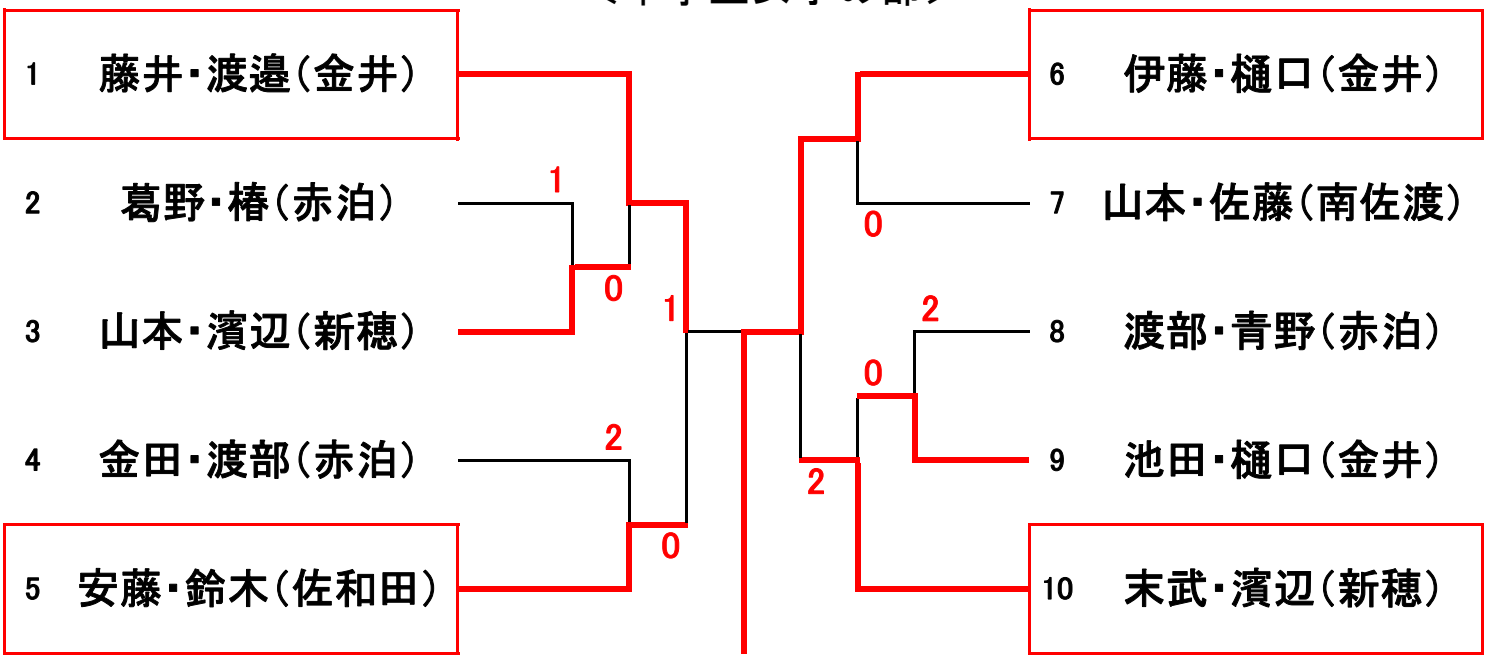
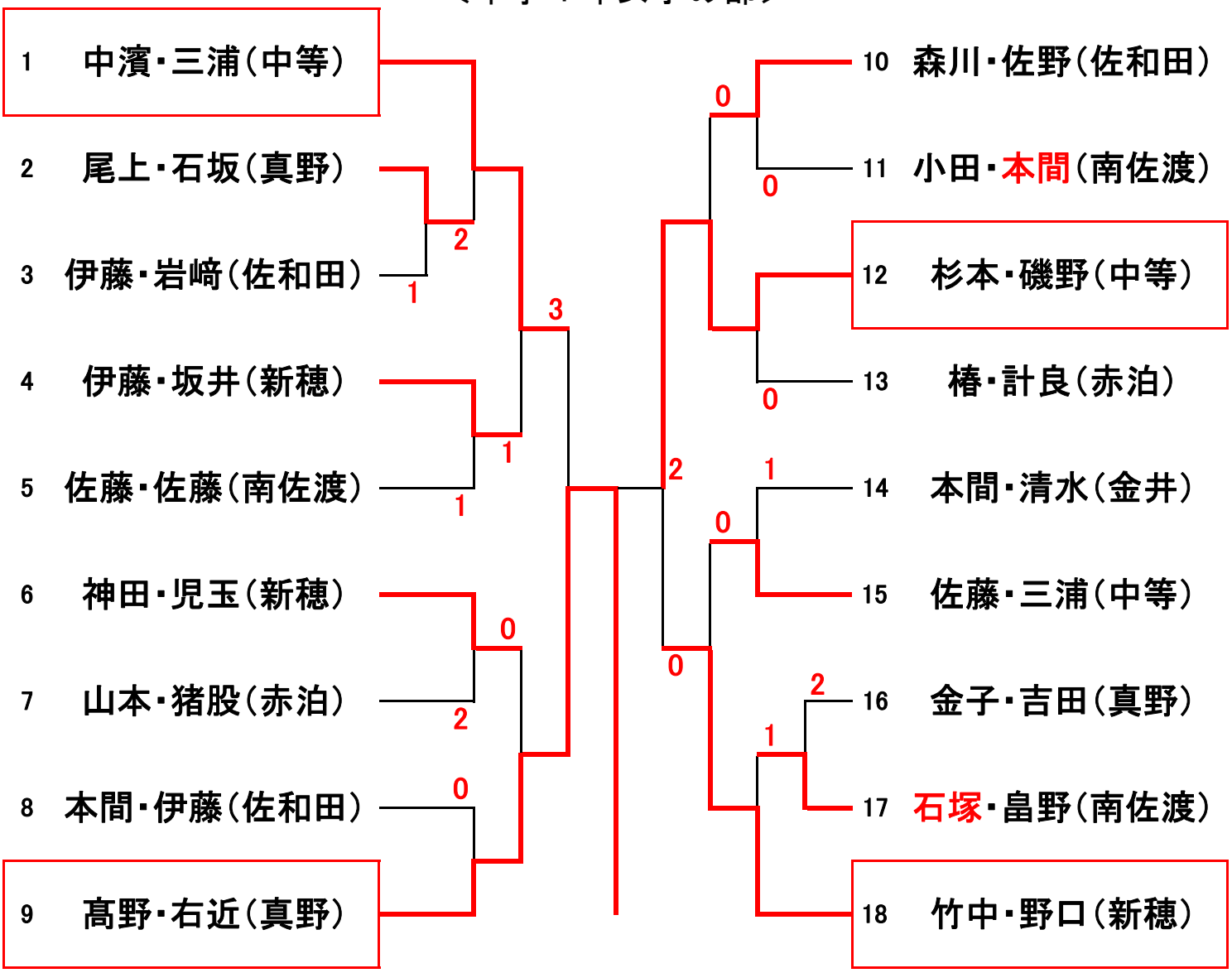
＜中学１年女子の部＞